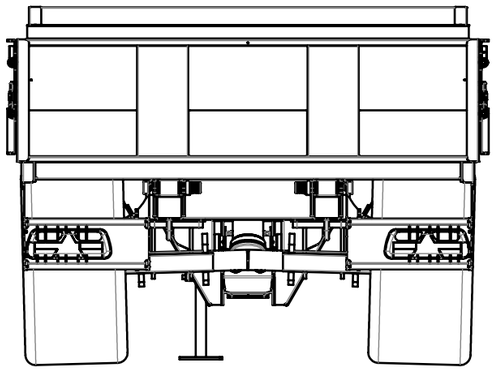

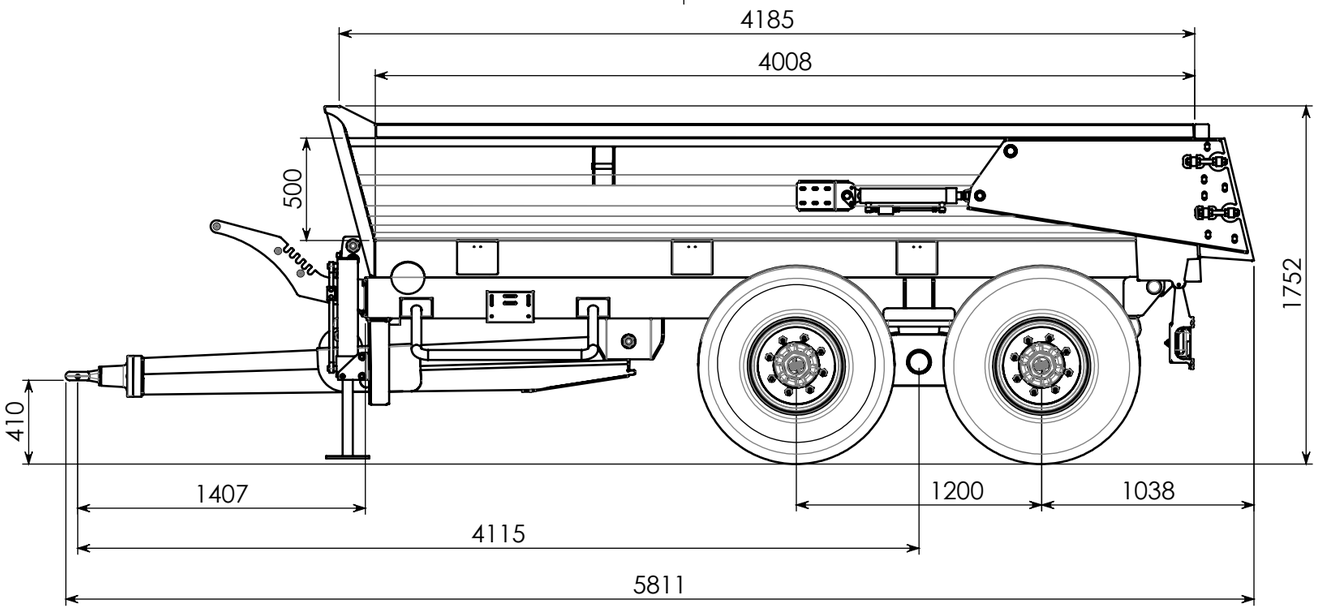

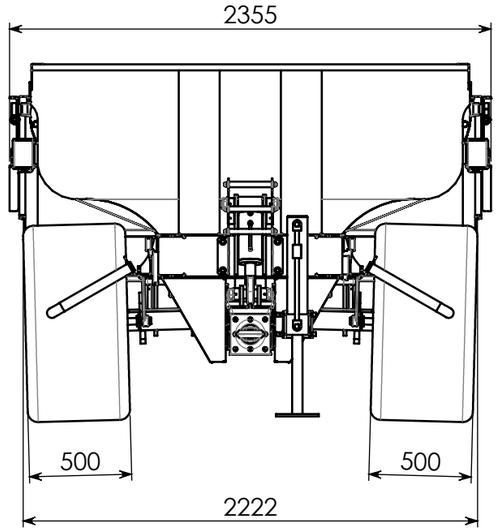

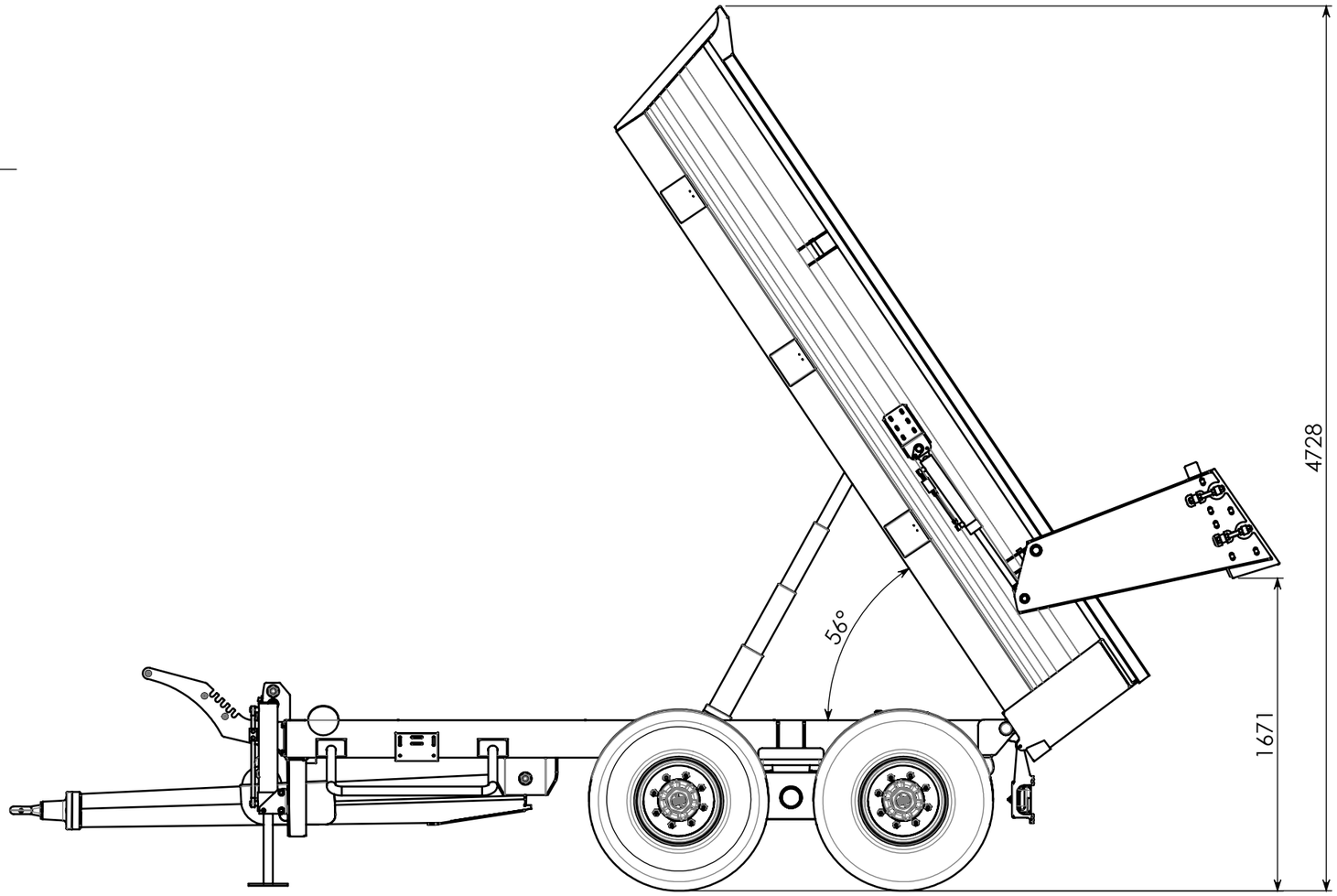

RUOTA/TYRES: 500/50R17

DESCRIZIONE RIMORCHIO TERRA 10 TON - P.1200 H=0,50 - L=2,08 - 4,6 MC			DISEGNO N10T
GRUPPO VEICOLI	SCALA 1:30	DATA 17/12/2016	CODICE N10T
SOTTOGRUPPO	N/PZ 1	MATERIALE	FOGLIO FGL 1 DI 1
FILE N10T	FORMATO FOGLIO A3	DITTA VAIA snc	
LAVORAZIONI ASSEMBLAGGIO			